DJX-800 User Manual

SHEET 1 [FRONT]
420 x 297 mm

iDance®

HEADQUARTER:
iDance Audio H.K.
Unit i, 6/F., MG Tower,
133 Hoi Bun Road,
Kwun Tong, Kowloon,
Hong Kong

iDance Germany - RBM Trading GmbH
Beckedorfer Str 13,
21218 Seevetal,
Germany

Copyrights 2019 iDance Distribution Limited - All Rights Reserved
www.idanceaudio.com

PARTYBOX
DJX800MK2

Wireless SOUND and LIGHT PARTY System
Systeme PARTY sans fil, SON et LUMIERE
Draadloos PARTYSYSTEEM met GELUID en LICHT
Kabelloses SOUND- und LICHT-PARTYSYSTEM
Sistema inalámbrico de FIESTA con SONIDO y LUCES
Altoparlante wireless con luci ad effetti speciali
Sistema de SOM sem fios e de LUZES DE FESTA
Trådløst PARTY-system med LYD og LYS

Instruction Manual
Manuel d'instruction
Handleiding
Bedienungsanleitung
Manual de instrucciones
Manuale di istruzioni
Manual do usuário
Brugermanual

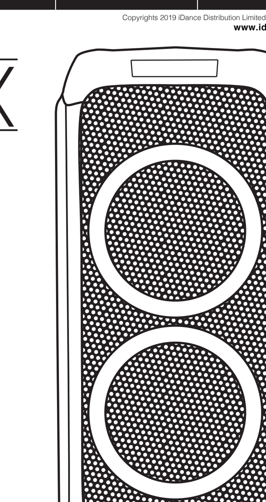

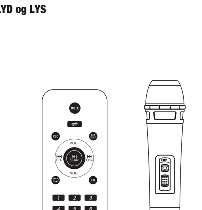

ENGLISH • FRANÇAIS • NEDERLANDS • DEUTSCH • ESPAÑOL • ITALIANO • PORTUGUESE • DANISH

What is included in the Box	Inclus dans la boite	Bevat in de doos	Im Lieferumfang enthalten	Incluye en la caja	Include nella confezione	Inclui na caixa	Inkluderer i kassen
1 x PARTYBOX DJX-800mk2 1 x Wireless Microphone (dry battery not included) 1 x Power Supply Adaptor 1 x Instruction Manual 1 x Remote Control	1 x PARTYBOX DJX-800mk2 1 x Microphone sans fil (pile sèche non incluse) 1 x Adaptateur d'alimentation 1 x Manuel d'instruction 1 x Telecommande	1 x PARTYBOX DJX-800mk2 1 x Draadloze microfoon (droge batterij niet inbegrepen) 1 x Voedingsadapter 1 x Handleiding 1 x Afstandsbediening	1 x PARTYBOX DJX-800mk2 1 x Funkmikrofon (Trockenbatterie nicht im Lieferumfang enthalten) 1 x Netzteiladapter 1 x Bedienungsanleitung 1 x Fernbedienung	1 x PARTYBOX DJX-800mk2 1 x Micrófono inalámbrico (batería seca no incluida) 1 x Adaptador de fuente de alimentación 1 x Manual de instrucciones 1 x Control remoto	1 x PARTYBOX DJX-800mk2 1 x Microfono wireless (batteria a secco non inclusa) 1 x Adattatore di alimentazione 1 x Manuale di istruzioni 1 x Telecomando	1 x PARTYBOX DJX-800mk2 1 x Microfone sem fio (bateria seca não incluída) 1 x Adaptador de fonte de alimentação 1 x Manual de instruções 1 x Controle remoto	1 x PARTYBOX DJX-800mk2 1 x Trådløs mikrofon (tørt batteri medfølger ikke) 1 x Strømforsyningsadapter 1 x Instruktionsmanual 1 x Fjernbetjening

Thanks for your Purchase of iDance DJX-800mk2, Please read the manual with attention before use	Merci de l'achat de votre iDance DJX-800mk2, bien lire ce manuel avant son utilisation	Hartelijk bedankt voor het aanschaffen van de iDance DJX-800mk2, lees de handleiding a.u.b. zorgvuldig door vóór ingebruikname	Vielen Dank, dass Sie sich für iDance DJX-800mk2 entschieden haben. Bitte lesen Sie die Bedienungsanleitung vor der Verwendung aufmerksam durch.
Gracias por comprar el iDance DJX-800mk2. Lea atentamente el manual antes de utilizarlo.	Grazie per aver acquistato iDance DJX-800mk2, leggere attentamente il manuale prima dell'uso.	Obrigado por ter adquirido a iDance DJX-800mk2. Leia atentamente o manual antes da utilização	Tak fordi du valgte at købe denne iDance DJX-800mk2. Læs vejledningen omhyggeligt inden ibrugtagning

RoHS FC CE R-NZ RoHS COMPLIANT

This product meets the essential requirements of Directive 2014/53/EU. • Ce produit répond aux exigences essentielles de la directive 2014/53/EU. • Dit product voldoet aan de essentiële vereisten van Richtlijn 2014/53/EU. • Dieses Produkt erfüllt die grundlegenden Anforderungen der Richtlinie 2014/53/EU. • Este producto cumple con los requisitos esenciales de la Directiva 2014/53/EU. • Este produto está de acordo com os requisitos essenciais da Diretiva 2014/53/UE. • Questo prodotto soddisfa i requisiti essenziali della Direttiva 2014/53/UE. • Dette produkt opfylder de væsentlige krav i direktiv 2014/53/EU.

This product complies with the requirements of the Europe • Ce produit est conforme aux exigences de l'Europe • Dit product voldoet aan de vereisten van Europa • Dieses Produkt entspricht den Anforderungen von Europa • Este producto cumple con los requisitos de Europa • Questo prodotto è conforme ai requisiti dell'Europa • Este produto cumpre os requisitos da Europa • Dette produkt opfylder kravene i Europa

Manufactured by iDance • Fabriqué par iDance • Gefabriceerd door iDance • Hergestellt von iDance • Fabricado por iDance • Prodotto da iDance • Fabricado por iDance • Fremstillet den iDance

http://www.idanceaudio.com/documentation/declarationofconformity/

Copyrights 2020 iDance Distribution Limited - All Rights Reserved

WARNING • AVERTISSEMENT • WAARSCHUWING • WARNUNG • ADVERTENCIA • ATTENZIONE • AVISO • ADVARSEL

WARNING: TO REDUCE THE RISK OF FIRE OR SHOCK, DO NOT EXPOSE THIS PRODUCT TO RAIN OR MOISTURE / AVERTISSEMENT: POUR RÉDUIRE LE RISQUE D'INCENDIE OU DE CHOC ÉLECTRIQUE, N'EXPOSEZ PAS CE PRODUIT À LA PLUIE OU À L'HUMIDITÉ / WAARSCHUWING: OM HET RISICO OP BRAND OF SCHOK TE VERMINDEREN, DIT PRODUCT NIET BLOOTSTELLEN AAN REGEN OF VOCHT / WARNUNG: UM FEUER ODER SCHOCK ZU VERMEIDEN, SETZEN SIE DIESES PRODUKT NICHT REGEN ODER FEUCHTIGKEIT AUS / ADVERTENCIA: PARA REDUCIR EL RIESGO DE INCENDIO O DESCARGAS ELÉCTRICAS, NO EXPONGA ESTE PRODUCTO A LA LLUVIA NI A LA HUMEDAD / AVVERTENZA: PER RIDURRE IL RISCHIO DI INCENDIO O SCOSSA, NON ESPORRE QUESTO PRODOTTO ALLA PIOGGIA O ALL'UMIDITÀ / AVISO: DE MODO A REDUZIR O RISCO DE INCÊNDIO OU CHOQUE, NÃO EXPONHA ESTE PRODUTO À CHUVA OU HUMIDADE / ADVARSEL: FOR AT REDUCERE RISIKOEN FOR BRAND ELLER STØD, UDSÆT IKKE DETTE PRODUKT FOR REGN ELLER FUGT

CAUTION / MISE EN GARDE / VOORZICHTIGHEID / VORSICHT / PRECAUCIÓN / ATTENZIONE / ADVERTÊNCIA / ADVARSEL

RISK OF ELECTRIC SHOCK DO NOT OPEN / RISQUE DE CHOC ELECTRIQUE NE PAS OUVRIR / RISICO VAN ELEKTRISCHE SCHOK NIET OPEN DOEN / RISIKO EINES ELEKTRISCHEN SCHLAGES NICHT ÖFFNEN / RIESGO DE SHOCK ELÉCTRICO NO ABRIR / RISCHIO DI SCOSSA ELETTRICA NON APRIRE / RISCO DE CHOQUE ELÉTRICO, NÃO ABRIR / RISIKO FOR ELEKTRISK STØD, MÅ IKKE ÅBNES

CAUTION: TO REDUCE THE RISK OF FIRE OR SHOCK, DO NOT REMOVE COVER OR BACK. NO USER-SERVICEABLE PARTS INSIDE. REFER SERVICING TO QUALIFIED PERSONNEL / [illegible]

The lightning flash with arrowhead symbol inside an equilateral triangle is intended to alert User of the presence of un-insulated "hazardous voltage" within the product's enclosure, which may be of sufficient magnitude to induce a risk of electric shock to persons. / [illegible]

The exclamation mark inside an equilateral triangle is intended to alert user of the presence of the important operating and maintenance (servicing) instructions in the literature accompanying the product. / [illegible]

NOTES / Remarque / Nota / ANMERKUNGEN / Notas / NOTE / NOTAS / NOTER:

Please do not attempt to open the back cover or power adapter as opening or removing the covers may expose you to dangerous voltage or other hazards, and it will also cause the restricted servicing to be disabled: There are no user servicing components inside. / [illegible]

NOTES / Remarque / Nota / ANMERKUNGEN / Notas / NOTE / NOTAS / NOTER:

This digital apparatus does not exceed the Class B limits for radio noise emissions from digital apparatus as set out in the Radio Interference Regulations of Industry Canada. / [illegible]

NOTES / Remarque / Nota / ANMERKUNGEN / Notas / NOTE / NOTAS / NOTER:

- Reorient or relocate the receiving antenna. / [illegible]
- Increase the separation between the equipment and the receiver. / [illegible]
- Connect the equipment into an outlet on a circuit different from that to which the receiver is connected. / [illegible]
- Consult the dealer or an experienced radio/TV technician for assistance. / [illegible]

IMPORTANT SAFETY INSTRUCTIONS • INSTRUCTIONS IMPORTANTE DE SECURITE • BELANGRIJKE VEILIGHEID INSTRUCTIES • WICHTIGE SICHERHEITSHINWEISE • INSTRUCCIONES DE SEGURIDAD IMPORTANTES • IMPORTANTI ISTRUZIONI DI SICUREZZA • INSTRUÇÕES DE SEGURANÇA IMPORTANTES • VIGTIGE SIKKERHEDSINSTRUKTIONER

1. Read these instructions. / Lire les instructions. / Lees deze instructies. / Lesen Sie diese Anleitungen. / Lea estas instrucciones. / Leggere le presenti istruzioni. / Leia estas instruções. / Læs disse instruktioner.
2. Keep these instructions. Heed all warnings. / [illegible]
3. Follow all instructions. / [illegible]
4. Do not use this apparatus near water. / [illegible]
5. Clean only with dry cloth. / [illegible]
6. Do not block any ventilation openings. / [illegible]
7. Install in accordance with the manufacturer's instructions. / [illegible]
8. Do not install near any heat sources such as radiators, heat registers, stoves, or other apparatus (including amplifiers) that produce heat. / [illegible]
9. Do not defeat the safety of the polarized or grounding-type plug. / [illegible]
10. Protect the power cord from being walked on or pinched particularly at plugs, convenience receptacles, and the point where they exit from the apparatus. / [illegible]
11. Only use attachments/accessories specified by the manufacturer. / [illegible]
12. Use only with the cart, stand, tripod, bracket, or table specified by the manufacturer, or sold with the apparatus. / [illegible]
13. Unplug this apparatus during lightning storms or when unused for long periods of time. / [illegible]
14. Refer all servicing to qualified service personnel. / [illegible]
15. The apparatus shall not be exposed to dripping or splashing and no objects filled with liquids, such as vases, shall be placed on the apparatus. / [illegible]
16. The battery shall not be exposed to excessive heat such as sunshine, fire or the like. / [illegible]

Copyrights 2020 iDance Distribution Limited - All Rights Reserved

SHEET 1 [BACK]
420 x 297 mm

English Specifications	French Caractéristiques	Dutch Specificaties	German Technische Daten	Spanish Especificaciones	Italian Specifiche	Portugase Especificações	Danish Specifikationer	
Speaker size	Haut-parleur	Omvang van de luidspreker	Lautsprecherdurch-messer	Tamaño del altavoz	Dimensione altoparlante	Tamanho do altifalante	Højttalerens størrelse	32x32x71.5CM
Musical Max Power	Puissance max	Max. muziekvermo-gen	Max. Ausgangsleis-tung	Potencia musical máx.	Potenza musicale massima	Potência máxima da música	Maks. udgangseffekt	800W
RMS Power	Puissance RMS	RMS-vermogen	RMS	Potencia RMS	Alimentazione RMS	Potência do RMS	Udgangseffekt (RMS)	30W
Power Input	Alimentation	Stroomaansluiting	Stromeingang	Entrada de alimentación	Ingresso alimentazi-one	Entrada de energia	Strømindgang	100-240V
Speaker +Tweeter Impedance	Enceinte + Tweeter Impédance	Luidspreker +tweeter Impedan-tie	Tieftöner + Hochtöner Impedanz	Altavoz + Tweeter Impedancia	Altoparlante + cicalino Impedenza	Coluna + Tweeter Impedância	Højttaler + diskanthø-jttaler Impedans	4Ω(WOOFER) 8Ωtweeter
S/N Ratio	Rapport S/N	Signaal/ruisver-houding	Rauschabstand	Relación S/R	Rapporto segnale/rumore	Relação sinal-ruído	S/N-forhold	80DB
Frequency	Fréquence	Frequentie	Frequenzbereich	Frecuencia	Frequenza	Frequência	Frekvens	180Hz – 20Khz
Battery Type	Type de batterie	Batterijtype	Akkutyp	Tipo de batería	Tipo di batteria	Tipo de bateria	Batteritype	Lithium battery
Output (V,A)	Sortie (V,A)	Uitgang (V,A)	Ausgang (V, A)	Salida (V,A)	Uscita (V,A)	Saída (V,A)	Udgang (V, A)	9V 2A
Battery Weight	Poids de la batterie	Gewicht van de batterij	Batteriegewicht	Peso de la batería	Peso batteria	Peso da bateria	Batterivægt	0.2KG
Charging Time	Temps de charge	Oplaadtijd	Ladedauer	Tiempo de carga	Durata della ricarica	Tempo de carrega-mento	Ladetid	5 to 6 hours
Playing Time	Autonomie	Speelduur	Wiedergabedauer	Tiempo de repro-ducción	Tempo di riproduzi-one	Tempo em repro-dução	Afspilningstid	4 to 8 hours
Bluetooth Version	Version Bluetooth	Bluetooth-versie	Bluetooth-Version	Versión de Bluetooth	Versione Bluetooth	Versão do Bluetooth	Bluetooth-version	5.0
Bluetooth Frequency	Fréquence Bluetooth	Bluetooth frequentie	Bluetooth-Frequenz	Frecuencia Bluetooth	Frequenza bluetooth	Frequência Bluetooth	Bluetooth-frekvens	2.4-2.48Ghz
Speaker Frequency	Fréquence du haut-parleur	Luidspreker frequentie	Lautsprecherfre-quenz	Versión de Bluetooth	Frequenza dell'alto-parlante	Freqüência do Alto-falante	Højttalerfrekvens	180Hz – 20Khz
Input	Alimentation en entrée	Invoer	Eingang	Corriente	Alimentazione	Entrada	Indgang	1.5inch
Battery Capacity	Batterie	Capaciteit van de batterij	Akkukapazität	Capacidad de la batería	Capacità batteria	Capacidade da bateria	Batterikapacitet	7.4V 3600mah
Transmission Distance	Distance de transmission	Verzendingsafstand	Übertragungsreich-weite	Distancia de transmisión	Distanza di trasmissione	Distância de transmissão	Transmissionsafstand	-
Product Dimensions	Dimensions du produit	Afmetingen	Abmessungen	Dimensiones del producto	Dimensioni	Dimensões do produto	Produktets mål	32x32x71.5CM
Product Weight	Poids du produit	Productgewicht	Gewicht	Peso del producto	Peso prodotto	Peso do produto	Produktets vægt	8.3KG

ENGLISH • FRANÇAIS • NEDERLANDS • DEUTSCH • ESPAÑOL • ITALIANO • PORTUGUESE • DANISH

The undersigned, iDance Co declares that the radio equipment of the DJX-800mk2 type complies with the 2014/53/EU directive. the complete text is available at www.idanceaudio.com

Le soussigné, iDance Co, déclare que l'équipement radio du type DJX-800mk2 est conforme à la directive 2014/53/EU. www.idanceaudio.com

Ondergetekende verklaart iDance Co dat de radioapparatuur van het type DJX-800mk2 voldoet aan de richtlijn 2014/53/EU. De volledige tekst is beschikbaar op www.idanceaudio.com

Der Unterzeichnete, iDance Co, erklärt, dass die Funkanlage des Typs DJX-800mk2 der Richtlinie 2014/53/EU entspricht. Den vollständigen Textfinden Sie unter www.idanceaudio.com

El abajo firmante, iDance Co declara que el equipo de radio del tipo DJX-800mk2 cumple con la directiva 2014/53/EU. El texto completo estádisponible en www.idanceaudio.com

Il sottoscritto iDance Co dichiara che l'apparecchiatura radio del tipo DJX-800mk2 è conforme alla direttiva 2014/53/EU. Il testo completo èdisponibile all'indirizzo www.idanceaudio.com

A abaixo assinada, iDance Co. declara que o equipamento de rádio do tipo DJX-800mk2 cumpre a diretiva 2014/53/UE. O texto completo está disponível em www.idanceaudio.com

Undertegnede, iDance co, erklærer, at radioudstyr af typen DJX-800mk2 er i overensstemmelse med 2014/53/EU-direktivet. Den komplette tekst er tilgængelig på www.idanceaudio.com

• The Bluetooth® word, mark and logo are registered trademarks owned by Bluetooth SIG, Inc. and any use of such marks by iDance is under license. Other trademarks and trade names are those of their respective owners. / [illegible]

Made in China • Fabriqué en Chine • Gemaakt in China • In China hergestellt • Hecho en China • Fatto in Cina • Fabricado na China • Produceret i Kina

When this crossed-out wheeled bin symbol is attached to a product it means that the product is covered by the European Directive 2002/96/EC. [illegible]

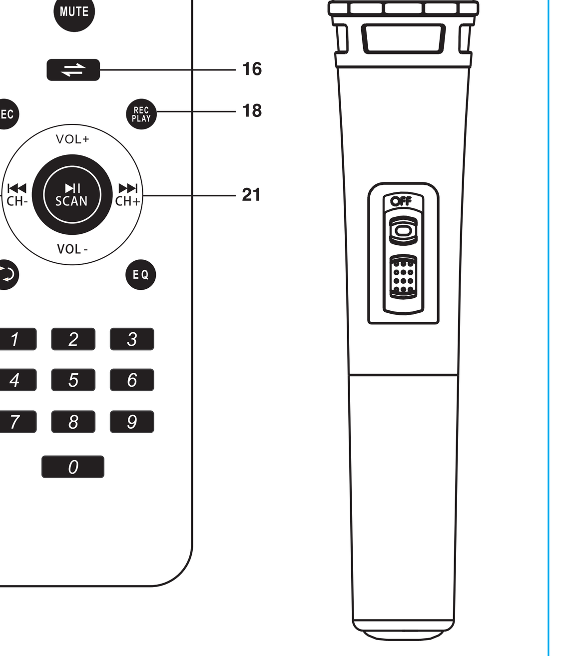

Copyrights 2020 iDance Distribution Limited - All Rights Reserved

iDance®

HEADQUARTER:
iDance Audio H.K.
Unit i, 6/F., MG Tower,
133 Hoi Bun Road,
Kwun Tong, Kowloon,
Hong Kong

iDance Germany - RBM Trading GmbH
Beckedorfer Str 13,
21218 Seevetal,
Germany

SHEET 2 [FRONT]
420 x 297 mm

	English Configuration Panel	French Interface utilisateur	Dutch Gebruikersomgeving	German Benutzeroberfläche
	PARTYBOX DJX-800mk2	PARTYBOX DJX-800mk2	PARTYBOX DJX-800mk2	PARTYBOX DJX-800mk2
1	USB/ TF port - Read MP3 files up to 32G capacity (FAT32)	Port USB/ Carte TF - lit les fichiers MP3 FAT32 pour capacite max de 32G	USB-/TF-poort - MP3-bestanden inlezen tot 32G capaciteit (FAT32)	USB-Anschluss/microSD-Steckplatz - Lesen von MP3-Dateien mit einer Kapazität von bis zu 32 GB (FAT32)
2	AUX IN - Audio input to connect your external source	AUX IN - Entrée Audio pour connecter vos sources externes	AUX IN - Audio-ingang voor aansluiting van uw externe bron	AUX IN - Audioeingang zum Anschließen Ihrer externen Quelle
3 and 4	MIC input - 6.35mm Jack input to connect your dynamic microphone	Entrée Micro 6.35mm / Jack pour votre micro Dynamique	MIC-ingang - 6,35mm ingang voor aansluiting van uw dynamische microfoon	MIC-Eingang - 6,35 mm-Klinkeneingang zum Anschließen Ihres dynamischen Mikrofons
5	Guitar Input	entrée guitare	gitaar input	Gitarreneingang
6	Power Supply Adaptor input	entrée de l'adaptateur d'alimentation	voeding adapter input	Netzteiladaptereingang
7	Power Switch	Swtich D'allumage	AAN-/UIT-schakelaar	POWER-Schalter
8	MASTER Volume Control	Controle de volume MASTER	Hoofdvolumeregeling MASTER	MASTER-Lautstärkeregler
09-10-11	Treble,Mid,Bass Volume	Contrôle du volume pour les aigus, les médiums et les basses	Volumeregeling voor Treble, Mid, bassen	Lautstärkeregler für Höhen, Mitten, Bässe
12	ECHO Volume: Control the ECHO effect for the Microphone input	Volume de l'effet ECHO, sur le micro	ECHO-volume: Het ECHO-effect regelen voor de microfooningang	ECHO Volume: Einstellen des ECHO-Effekts für den Mikrofoneingang
13	MIC VOLUME - Control the microphone volume	VOLUME MICRO - controle votre reglage	MIC-VOLUME - Het microfoonvolume regelen	MIC-Lautstärke: Einstellen der Mikrofonlautstärke
14	Guitar Volume Controller	Contrôleur de volume de guitare	Gitaar volumeregelaar	Gitarrenlautstärkeregler
15	MODE button: Bluetooth, AUX IN, USB MP3 Player	Bouton MODE: Bluetooth, AUX IN, lecteur MP3 USB	MODE-knop: Bluetooth, AUX IN, USB MP3-speler	MODE-Taste: Bluetooth, AUX IN, USB-MP3-Player
16	RECORD function: Press to Start or Stop the Recording, to your USB pen drive -	Fonction RECORD: Appuyez pour démarrer ou arrêter l'enregistrement, sur votre clé USB	RECORD-functie: Druk om de opname te starten of stoppen op uw USB-stick	RECORD-Funktion: Drücken Sie diese Taste, um die Aufnahme auf Ihrem USB-Stick zu starten oder zu stoppen
16	Will record Microphone Audio Signal only	Enregistre uniquement le signal audio du microphone	Zal alleen het microfoonaudiosignaal opnemen	Nimmt nur das Mikrofon-Audiosignal auf
17	REPEAT SONG Button	bouton répéter la chanson	knop nummer herhalen	Wiederholungstaste
18	MIC PRIORITY function: when using the microphone, the volume of other audio sources will decrease, until you stoping using the microphone	Fonction MIC PRIORITY: lorsque vous utilisez le microphone, le volume des autres sources audio diminue jusqu'à ce que vous arrêtiez d'utiliser le microphone	MIC PRIORITY-functie: wanneer u de microfoon gebruikt, neemt het volume van andere audiobronnen af totdat u stopt met het gebruik van de microfoon	MIC PRIORITY-Funktion: Wenn Sie das Mikrofon verwenden, wird die Lautstärke anderer Audioquellen verringert, bis Sie die Verwendung des Mikrofons beenden
19	PREV - go to previous song	PREV- joue la Chanson precedente	PREV - de vorige track selecteren	PREV - zum vorherigen Titel springen
20	PLAY / SHARING mode - Press to Play/Pause	PLAY / SHARING MODE - Appuyer pour Jouer/arreter,	SHARING-/AFSPEELMODUS - Indrukken om te Starten/Pauzeren,	WIEDERGABE/TEILEN-Modus - Drücken Sie diese Taste
21	NEXT- go to next song	NEXT - Joue la Prochaine Chanson	NEXT - de volgende track selecteren	NEXT - zum nächsten Titel springen
22	DISCO lighting LED Function	Fonction d'éclairage DISCO LED	DISCO-verlichting LED-functie	DISCO Beleuchtung LED Funktion

	Spanish Interfaz de usuario	Italian manuale di istruzioni	Portugase Interface de usuário	Danish brugergrænseflade
	PARTYBOX DJX-800mk2	PARTYBOX DJX-800mk2	PARTYBOX DJX-800mk2	PARTYBOX DJX-800mk2
1	Puerto USB/TF: Lee archivos MP3 de hasta 32 GB de capacidad (FAT32)	Porta USB/TF: consente di leggere file MP3 fino a 32 G (FAT32)	Porta USB/TF —Lê ficheiros MP3 até uma capacidade de 32 GB (FAT32)	USB/ TF-port - Læser MP3-filer fra enheder med en kapacitet op til 32 GB (FAT32)
2	AUX IN: Entrada de audio para conectar su fuente externa	AUX IN: l'ingresso audio si connette alla sorgente esterna	AUX IN — Entrada de áudio para ligar uma fonte externa	AUX IN - Lydindgang for tilslutning af ekstern kilde
3 and 4	Entrada MIC: Entrada para conector de 6,35 mm para conectar un micrófono dinámico	Ingresso MIC: utilizzare un jack da 6,35 mm per collegare il microfono	Entrada do MICROFONE — Conetor de entrada de 6,35 mm para ligar o seu microfone dinâmico	MIC-indgang - 6,35 mm jackstik for tilslutning af dynamisk mikrofon
5	entrada de guitarra	input per chitarra	entrada de guitarra	guitar input
6	entrada del adaptador de fuente de alimentación	ingresso adattatore di alimentazione	entrada do adaptador de fonte de alimentação	strømforsyningsadapterindgang
7	Interruptor de encendido	Interruttore di alimentazione	Interruptor de ALIMENTAÇÃO	POWER-kontakt
8	Control de volumen MAESTRO	Controllo volume principale	Controlo do volume PRINCIPAL	MASTER lydstyrkekontrol
09-10-11	Control de volumen para agudos, medios, bajos	Controllo del volume per alti, medi e bassi	Controle de volume para agudos, médios e baixos	Lydstyrke til diskant, midt, basser
12	ECHO Volume: Controla el efecto de ECO del micrófono	ECHO Volume: controlla l'effetto riverbero dell'ingresso microfono	ECHO Volume: Controle o efeito de ECO para a entrada do microfone	ECHO Volume: Styrer EKKO-effekten i mikrofonindgangen
13	MIC VOLUME: Controla el volumen del micrófono	Volume microfono: controlla il volume del microfono	VOLUME DO MICROFONE — Controla o volume do microfone	MIKROFONLYDSTYRKE: Styrer mikrofonens lydstyrke
14	Controlador de volumen de guitarra	Controlador de volume de guitarra	Controlador de volume de guitarra	Guitar lydstyrke controller
15	Botón MODE: Bluetooth, AUX IN, reproductor de MP3 USB	Tasto MODE: Bluetooth, AUX IN, lettore MP3 USB	Botão MODE: Bluetooth, AUX IN, USB MP3 Player	MODE-knap: Bluetooth, AUX IN, USB MP3-afspiller
16	Función de GRABACIÓN: presione para iniciar o detener la grabación en su pen drive USB	Funzione RECORD: premere per avviare o interrompere la registrazione sulla chiavetta USB	Função RECORD: Pressione para iniciar ou parar a gravação, no seu pen drive USB	RECORD-funktion: Tryk for at starte eller stoppe optagelsen, til dit USB-pendrev
16	Grabará solo la señal de audio del micrófono	Registra solo il segnale audio del microfono	Gravará apenas o sinal de áudio do microfone	Optager kun mikrofons lydsignal
17	botón de repetir canción	Funzione DISCO illuminazione LED	botão repetir música	gentag sangknappen
18	Función MIC PRIORITY: cuando usa el micrófono, el volumen de otras fuentes de audio disminuirá, hasta que deje de usar el micrófono	Funzione PRIORITÀ MIC: quando si utilizza il microfono, il volume di altre fonti audio diminuirà, fino a quando non si smette di usare il microfono	Função MIC PRIORITY: ao usar o microfone, o volume de outras fontes de áudio diminuirá até você parar de usar o microfone	MIC PRIORITY-funktion: når du bruger mikrofonen, reduceres lydstyrken for andre lydkilder, indtil du holder op med at bruge mikrofonen
19	PREV: Pasa a la canción anterior	PREV: torna al brano precedente	PREV — Volta à música anterior	PREV - gå til forrige sang
20	Modo de reproducción/intercambio: Pulse para reproducir/pausar,	Modalità PLAY/SHARING: premere il tasto Play/Pause	Modo de REPRODUÇÃO/PARTILHA — Prima para reproduzir/colocar em pausa.	AFSPILNING / SHARING-tilstand - Tryk for at afspille/pause,
21	NEXT: Pasa a la canción siguiente	NEXT: passa al brano successivo	NEXT — Avança para a música seguinte	NEXT- gå til næste sang
22	DISCO iluminación LED Función	Interruttore DISCO illuminazione a LED	Função LED de iluminação DISCO	DISCO-belysning LED-funktion

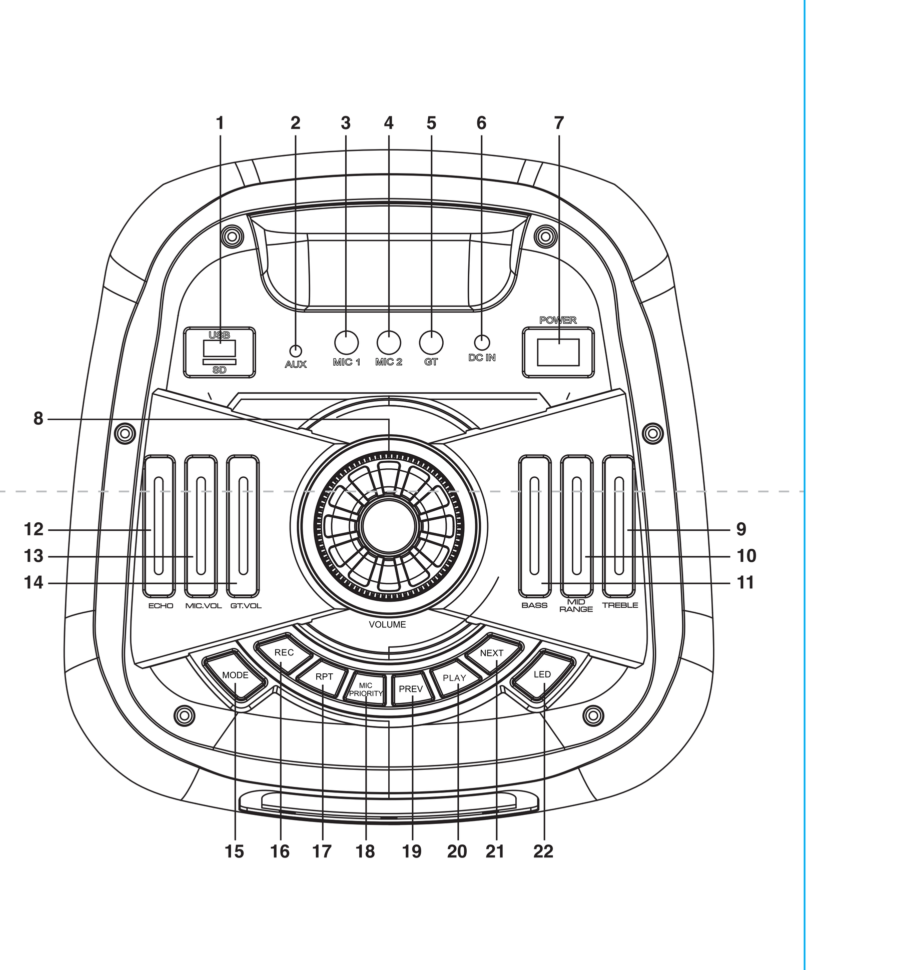

Copyrights 2020 iDance Distribution Limited - All Rights Reserved

SHEET 2 [BACK]
420 x 297 mm

English	French	Dutch	German	Spanish	Italian	Portugase	Danish
Bluetooth Connexion	**Connexion Bluetooth**	**Bluetooth-verbinding**	**Bluetooth-Verbindung**	**Conexión Bluetooth**	**Connessione Bluetooth**	**Conexão Bluetooth**	**Bluetooth-forbindelse**
Select Bluetooth Mode on your DJX-800mk2	Sélectionnez le mode Bluetooth sur votre DJX-800mk2	Selecteer Bluetooth-modus op uw DJX-800mk2	Wählen Sie den Bluetooth-Modus Ihres DJX-800mk2	Seleccione el modo Bluetooth en su DJX-800mk2	Seleziona la modalità Bluetooth sul tuo DJX-800mk2	Selecione o modo Bluetooth no seu DJX-800mk2	Vælg Bluetooth-tilstand på din DJX-800mk2
Turn on Bluetooth on your mobile phone or tablet	Activez Bluetooth sur votre téléphone mobile ou votre tablette	Schakel Bluetooth in op uw mobiele telefoon of tablet	Schalten Sie Bluetooth auf Ihrem Mobiltelefon oder Tablet ein	Active Bluetooth en su teléfono móvil o tableta	Attiva il Bluetooth sul tuo cellulare o tablet	Ative o Bluetooth no seu celular ou tablet	Tænd for Bluetooth på din mobiltelefon eller tablet
Select PARTYBOX-DJX-800 on your mobile or tablet	Sélectionnez PARTYBOX-DJX-800 sur votre mobile ou tablette	Selecteer PARTYBOX-DJX-800 op uw mobiel of tablet	Wählen Sie PARTYBOX-DJX-800 auf Ihrem Handy oder Tablet	Seleccione PARTYBOX-DJX-800 en su dispositivo móvil o tableta	Seleziona PARTYBOX-DJX-800 sul tuo cellulare o tablet	Selecione PARTYBOX-DJX-800 no seu celular ou tablet	Vælg PARTYBOX-DJX-800 på din mobil eller tablet
if a password is required, type 0000	si un mot de passe est requis, tapez 0000	Als een wachtwoord vereist is, typt u 0000	Wenn ein Kennwort erforderlich ist, geben Sie 0000 ein	Si se requiere una contraseña, escriba 0000	se è richiesta una password, digitare 0000	se uma senha for necessária, digite 0000	Als een wachtwoord vereist is, typt u 0000
DJX-800 will play CONNECTED as your Connexion successful	DJX-800 jouera CONNECTED comme votre connexion réussie	DJX-800 speelt CONNECTED als uw Connexion succesvol is	Der DJX-800 spielt CONNECTED als Ihre erfolgreiche Verbindung	DJX-800 jugará CONNECTED como su conexión exitosa	DJX-800 riprodurrà CONNECTED mentre Connexion avrà esito positivo	O DJX-800 tocará CONNECTED como seu Connexion bem-sucedido	DJX-800 vil spille CONNECTED som din Connexion vellykket
SHARE MODE - Connexion	**Manuel du mode de partage**	**Share mode handleiding**	**Handbuch für den Freigabemodus**	**Manual de modo compartido**	**Manuale della modalità di condivisione**	**Manual do modo de compartilhamento**	**Manual for delingstilstand**
2x DJX-800 are playing from the same Bluetooth device	2 DJX-800 jouent à partir du même appareil Bluetooth	2 DJX-800 spelen vanaf hetzelfde Bluetooth-apparaat	2 DJX-800 spielen mit demselben Bluetooth-Gerät	2 DJX-800 están reproduciendo desde el mismo dispositivo Bluetooth	2 DJX-800 stanno giocando dallo stesso dispositivo Bluetooth	2 DJX-800 estão tocando no mesmo dispositivo Bluetooth	2 DJX-800 spiller fra den samme Bluetooth-enhed
Turn on the 2 units of DJX-800	Allumez les 2 unités du DJX-800	Schakel de 2 eenheden van DJX-800 in	Schalten Sie die 2 Geräte des DJX-800 ein	Encienda las 2 unidades de DJX-800	Accendi le 2 unità di DJX-800	Ligue as 2 unidades do DJX-800	Tænd for de 2 enheder på DJX-800
Select on both of the units, the Bluetooth Mode	Sélectionnez sur les deux unités, le mode Bluetooth	Selecteer op beide apparaten de Bluetooth-modus	Wählen Sie an beiden Geräten den Bluetooth-Modus	Seleccione en ambas unidades, el modo Bluetooth	Selezionare su entrambe le unità, la modalità Bluetooth	Selecione nas duas unidades o modo Bluetooth	Vælg på begge enheder, Bluetooth-tilstand
HOLD the NEXT BUTTON for 3 seconds on One of the DJX 800	Maintenez le bouton NEXT enfoncé pendant 3 secondes sur l'un des DJX-800	Houd de VOLGENDE-knop 3 seconden ingedrukt op een van de DJX-800	Halten Sie die NEXT-Taste an einem der DJX-800 3 Sekunden lang gedrückt	MANTENGA presionado el botón SIGUIENTE durante 3 segundos en uno de los DJX-800	Tenere premuto il tasto NEXT per 3 secondi su Uno dei DJX-800	Mantenha pressionado o botão NEXT por 3 segundos em um dos DJX-800	Hold knappen NÆSTE i 3 sekunder på En af DJX-800
When you hear a bip sound both DJX-800 are connected	Lorsque vous entendez un bip bip, les deux DJX-800 sont connectés	Als u een bipgeluid hoort, zijn beide DJX-800 verbonden	Wenn Sie einen Bip-Sound hören, sind beide DJX-800 verbunden	Cuando escuchas un sonido bip, ambos DJX-800 están conectados	Quando senti un bip, entrambi i DJX-800 sono collegati	Quando você ouve um som bip, o DJX-800 está conectado	Når du hører en bip-lyd, er begge DJX-800 tilsluttet
Turn on Blueooth mode on your smart device and select DJX-800	Turn on Bluetooth mode on your phone or tablet and select DJX-800	Schakel de Bluetooth-modus op uw telefoon of tablet in en selecteer DJX-800	Schalten Sie den Bluetooth-Modus auf Ihrem Telefon oder Tablet ein und wählen Sie DJX-800	Active el modo Bluetooth en su teléfono o tableta y seleccione DJX-800	Attiva la modalità Bluetooth sul tuo telefono o tablet e seleziona DJX-800	Ligue o modo Bluetooth no seu telefone ou tablet e selecione DJX-800	Tænd for Bluetooth-tilstand på din telefon eller tablet, og vælg DJX-800
You can now play your music from your smart device to 2x DJX-800	Profitez de votre musique sur 2 unités de DJX-800, depuis votre seul téléphone ou tablette	Geniet van uw muziek op 2 DJX-800-eenheden, vanaf uw telefoon of tablet	Genießen Sie Ihre Musik auf 2 Geräten des DJX-800 von Ihrem einzigen Telefon oder Tablet aus	Disfruta de tu música en 2 unidades de DJX-800, desde tu único teléfono o tableta	Goditi la tua musica su 2 unità di DJX-800, dal tuo singolo telefono o tablet	Desfrute da sua música em 2 unidades do DJX-800, a partir do seu único telefone ou tablet	Nyd din musik på 2 enheder af DJX-800 fra din enkelt telefon eller tablet
How / when to recharge your unit	**Comment / quand recharger votre appareil**	**Hoe / wanneer uw apparaat moet worden opgeladen**	**Wie / wann soll das Gerät aufgeladen werden?**	**Cómo / cuándo recargar su unidad**	**Come / quando ricaricare la tua unità**	**Como / quando recarregar sua unidade**	**Hvordan / hvornår du skal oplade din enhed**
if you hear "Low battery" status, you need to connect your power supply adaptor	si vous entendez l'état `` Batterie faible '', vous devez connecter votre adaptateur d'alimentation	Als u de status " Batterij bijna leeg 'hoort, moet u uw voedingsadapter aansluiten	Wenn Sie den Status "Batterie schwach" hören, müssen Sie das Netzteil anschließen	si escucha el estado de "Batería baja", debe conectar su adaptador de fuente de alimentación	se viene visualizzato lo stato "Batteria scarica", è necessario collegare l'adattatore di alimentazione	se você ouvir o status " Bateria fraca ", precisará conectar o adaptador da fonte de alimentação	Hvis du hører status 'Lavt batteri', skal du tilslutte din strømforsyningsadapter
charging led will be red	la LED de charge sera rouge	oplaadlampje is rood	Die Lade-LED leuchtet rot	el led de carga será rojo	il led di ricarica sarà rosso	o led de carregamento ficará vermelho	opladningsledningen vil være rød
when the unit is fully charged, charging led will be green	lorsque l'appareil est complètement chargé, le voyant de charge est vert	wanneer het apparaat volledig is opgeladen, is het oplaadlampje groen	Wenn das Gerät vollständig aufgeladen ist, leuchtet die Lade-LED grün	cuando la unidad está completamente cargada, el led de carga será verde	quando l'unità è completamente carica, il led di ricarica sarà verde	quando a unidade estiver totalmente carregada, o led de carregamento ficará verde	når enheden er fuldt opladet, bliver opladningsledningen grøn
Charging time will be 5 to 6 hours, and specifically on the first use	Le temps de charge sera de 5 à 6 heures, et en particulier lors de la première utilisation	De oplaadtijd is 5 tot 6 uur, en specifiek bij het eerste gebruik	Die Ladezeit beträgt 5 bis 6 Stunden, insbesondere bei der ersten Verwendung	El tiempo de carga será de 5 a 6 horas, y específicamente en el primer uso.	Il tempo di ricarica sarà di 5-6 ore, in particolare al primo utilizzo	O tempo de carregamento será de 5 a 6 horas, e especificamente no primeiro uso	Opladningstiden vil være 5 til 6 timer, og specifikt ved første brug
Autonomy depends on your playing volume, from 4 to 8 hours	L'autonomie dépend de votre volume de jeu, de 4 à 8 heures	Autonomie hangt af van je speelvolume, van 4 tot 8 uur	Die Autonomie hängt von der Lautstärke ab und liegt zwischen 4 und 8 Stunden	La autonomía depende de su volumen de reproducción, de 4 a 8 horas.	L'autonomia dipende dal volume di riproduzione, da 4 a 8 ore	A autonomia depende do seu volume de reprodução, de 4 a 8 horas	Autonomi afhænger af dit afspilningsvolumen fra 4 til 8 timer

English	French	Dutch	German	Spanish	Italian	Portugase	Danish
Trouble Shooting	**PROBLEMES ET SOLUTIONS**	**Probleemoplossing**	**Fehlerbehebung**	**Resolución de problemas**	**Risoluzione problemi**	**Resolução de problemas**	**Fejlfinding**
The unit is not Starting	Votre Appareil ne s'allume pas	Het apparaat start niet	Das Gerät lässt sich nicht einschalten.	La unidad no se enciende	L'unità non si accende	A unidade não liga	Enheden starter ikke
the sound is distorsed	le signal audio est distordu	het geluid is vervormd	Der Ton ist verzerrt.	El sonido está distorsionado	L'audio è distorto	o som está distorcido	Lyden er forvrænget
Charge it for a least 4 hours	**recharger votre appareil pendant 4 heures**	**Laad minstens 4 uur op**	**Laden Sie es mindestens 4 Stunden lang auf.**	**Cárguelo durante al menos 4 horas**	**Caricarla per almeno 4 ore**	**Carregue-a, pelo menos, durante quatro horas**	**Oplad den i mindst 4 timer**
the audio sound is cutting from your bluetooth	le signal audio est intermittent	het geluid wordt onderbroken van uw Bluetooth	Der Ton wird über Bluetooth nur mit Unterbrechungen wiedergegeben.	El sonido de audio del Bluetooth se entrecorta	L'audio da dispositivo Bluetooth non si sente	o som do áudio por Bluetooth está com cortes	Der er problemer med lydforbindelsen fra din Bluetooth-enhed
unpair and repair your smart device	**Deconnecter et Reconnecter Votre Connexion Bluetooth**	**verbinding verbreken en uw smartapparaat opnieuw koppelen**	**Trennen Sie die Verbindung zum Abspielgerät und koppeln Sie es erneut.**	**Desvincule y vuelva a vincular el dispositivo inteligente**	**Rimuovere e abbinare di nuovo il dispositivo smart**	**desemparelhe e volte a emparelhar o seu dispositivo inteligente**	**Ophæv parringen, og par med din smartenhed igen**
USB / TF card is not playing	les Lecteurs USB ou Carte TF ne fonctionnent pas	USB-/TF-kaart speelt niet af	Es erfolgt keine Wiedergabe vom USB-Stick/von der microSD-Karte.	La unidad USB/TF no se reproduce	Non è possibile riprodurre i contenuti della scheda USB/TF	O cartão USB/TF não está a reproduzir	Ingen afspilning fra USB / TF-kort
check if you only have audio files on these mass storage device	**Verifier si vous avez bien des fichiers audio**	**controleer of uw opslagapparaat alleen audiobestanden bevat**	**Überprüfen Sie, ob nur Audiodateien auf diesem Massenspeichergerät vorhanden sind.**	**Compruebe si hay únicamente archivos de audio en el dispositivo de almacenamiento masivo**	**Controllare se sono presenti file audio sui dispositivi di archiviazione**	**verifique se existem ficheiros áudio nestes dispositivos de armazenamento em massa**	**Kontrollér, at der rent faktisk er musikfiler på din lagerenhed**
unplug USB / TF card, and and replug them	**Deconnecter et Reconnecter Votre cle USB/ Carte TF**	**koppel de USB-/TF-kaart los en sluit opnieuw aan**	**Ziehen Sie den USB-Stick/die microSD-Karte heraus und stecken Sie ihn/sie wieder ein.**	**Desconecte la unidad USB/TF y vuelva a conectarla**	**Scollegare la scheda USB/TF e reinserirla**	**retire o cartão USB/TF e volte a colocá-lo**	**Tag USB-enheden / TF-kortet ud, og sæt det i igen**
if the problem still persist, refer to an appointed service agent, and DO NOT OPEN the speaker cover	si le probleme persiste, ammenez votre appareil chez votre revendeur ou centre agree de SAV - NE PAS OUVRIR votre appareil	als het probleem nog steeds aanhoudt, raadpleeg een aangewezen servicecentrum, de luidsprekercover NIET OPENEN	Wenn das Problem weiterhin besteht, wenden Sie sich an einen Vertragshändler und ÖFFNEN SIE NICHT die Lautsprecherabdeckung.	Si el problema persistiera, consulte con un agente de servicio designado y NO ABRA la carcasa del altavoz	Se il problema persiste, contattare il servizio assistenza e NON aprire il coperchio dell'altoparlante	se o problema persistir, contacte um agente autorizado e NÃO ABRA a cobertura do altifalante	Hvis problemet fortsætter, skal du kontakte en fagmand. UNDLAD AT ÅBNE højttalerens dæksel
Microphone or guitar are not playing	Le microphone ou la guitare ne jouent pas	Microfoon of gitaar wordt niet gespeeld	Mikrofon oder Gitarre spielen nicht	Micrófono o guitarra no están jugando	Microfono o chitarra non suonano	Microfone ou guitarra não estão tocando	Mikrofon eller guitar spiller ikke
Check the volume or the connexion, be sure your microphone is Powered on	**Vérifiez le volume ou la connexion, assurez-vous que votre microphone est allumé**	**Controleer het volume of de aansluiting, zorg ervoor dat uw microfoon is ingeschakeld**	**Überprüfen Sie die Lautstärke oder den Anschluss und vergewissern Sie sich, dass Ihr Mikrofon eingeschaltet ist**	**Verifique el volumen o la conexión, asegúrese de que su micrófono esté encendido**	**Controlla il volume o la connessione, assicurati che il microfono sia acceso**	**Verifique o volume ou a conexão, verifique se o microfone está ligado**	**Kontroller lydstyrken eller forbindelsen, sørg for, at din mikrofon er tændt**
if the unit is not starting, fully charge for 6 hours, using the included power supply adaptor	**si l'unité ne démarre pas, chargez complètement pendant 6 heures, en utilisant l'adaptateur d'alimentation inclus**	**als het apparaat niet start, laadt u het gedurende 6 uur volledig op met de meegeleverde voedingsadapter**	**Wenn das Gerät nicht startet, laden Sie es mit dem mitgelieferten Netzteil 6 Stunden lang vollständig auf**	**Si la unidad no arranca, cárguela completamente durante 6 horas, utilizando el adaptador de fuente de alimentación incluido**	**se l'unità non si avvia, caricare completamente per 6 ore, utilizzando l'adattatore di alimentazione incluso**	**se a unidade não estiver inicializando, carregue totalmente por 6 horas, usando o adaptador de fonte de alimentação incluído**	**Hvis enheden ikke starter, skal den oplades fuldt ud i 6 timer ved hjælp af den medfølgende strømforsyningsadapter**

Copyrights 2020 iDance Distribution Limited - All Rights Reserved